PORTE ARRIÈRE

Déposez les panneaux des deux portes arrière. Placez le gabarit de perçage. L'axe longitudinal du boîtier de serrure se trouve à 32 cm du bas de la porte. Alignez l'axe vertical (ligne pointillée) sur le bord du porte arrière. Repérez les quatre trous extérieurs de 9 mm.

Soyez particulièrement attentif aux trous situés à l'extrême bord et, avant de percer, vérifiez que la tête de l'axe M8 tient entièrement dans le bord. Faites attention au trou destiné au passage du câble de déverrouillage d'urgence : percez uniquement la tôle extérieure afin de pouvoir introduire le câble dans le porte arrière. *Poursuivez avec les étapes indiquées dans les informations techniques du produit.*

PORTE COULISSANTE

Déposez le panneau de la porte et le panneau latéral. Placez le gabarit de perçage. L'axe longitudinal du boîtier de serrure se trouve à 23 cm du bord inférieur du rail latéral (voir l'illustration). Alignez l'axe vertical (ligne pointillée) sur le bord du porte arrière.

Repérez les quatre trous extérieurs de 9 mm. Vérifiez que le bouton conique ne touche pas le porte arrière lors de son ouverture. Soyez particulièrement attentif aux trous situés à l'extrême bord et, avant de percer, vérifiez que la tête de l'axe M8 tient entièrement dans le bord.

Faites attention au trou destiné au passage du câble de déverrouillage d'urgence : percez uniquement la tôle extérieure afin de pouvoir introduire le câble dans le porte arrière. *Poursuivez avec les étapes indiquées dans les informations techniques du produit.*

*** Soyez particulièrement attentif aux trous situés à l'extrême bord. Avant de percer, vérifiez que la tête de l'axe M8 tient entièrement dans le bord. Faites également attention au trou destiné au passage du câble de déverrouillage d'urgence : percez uniquement la tôle extérieure afin de pouvoir introduire le câble dans la porte.**

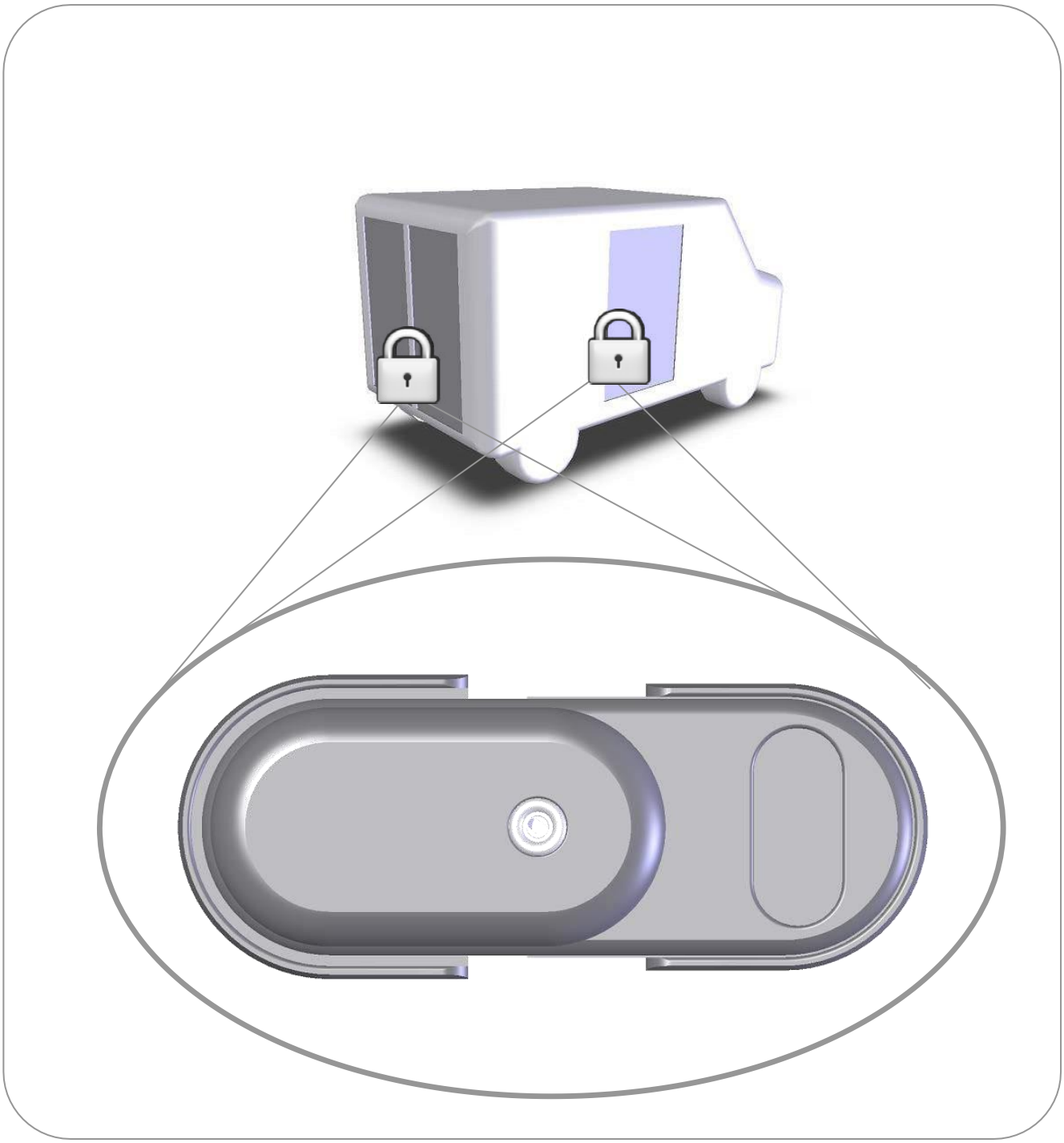

GATELOCK MEDIUM

SOLUTION DE VERROUILLAGE EXTERNE POUR VÉHICULES UTILITAIRES

Série 4 Catégorie Medium Mod. B

Certifié Sold Secure Gold (SS102:2019). Certificat disponible sur demande.

INFORMATIONS IMPORTANTES

Introduction

Cher client,

Nous vous remercions d'avoir choisi le GATELOCK MEDIUM, la solution de verrouillage la plus fiable pour protéger votre véhicule utilitaire. Il convient aux véhicules utilitaires légers et aux fourgons.

Veuillez lire attentivement les instructions d'utilisation et d'installation du GATELOCK MEDIUM afin de vous familiariser avec l'installation, l'utilisation et l'entretien et d'éviter toute erreur pendant les travaux.

Utilisation correcte de la serrure

La serrure actionnée avec la clé et ses composants conviennent à des environnements présentant les caractéristiques suivantes :

- humidité relative maximale 95%
- Température ambiante -20°C à +60°C.

Les accessoires sont conçus de manière à pouvoir être montés sur les composants d'origine de la serrure. Si une pièce non autorisée est utilisée sur la serrure, les caractéristiques de celle-ci seront compromises. L'utilisation prévue est une condition préalable à l'emploi de la serrure.

Le fonctionnement de la serrure et des accessoires fournis par BLOCK SHAFT a été vérifié. Si des composants de tiers sont utilisés, le fabricant doit être informé en cas de doute quant à l'adéquation du produit.

Pour garantir une utilisation conforme à l'usage prévu, procédez comme suit :

• Fournissez aux personnes concernées les informations pertinentes et les instructions nécessaires à cet égard.

• Faites installer la serrure par du personnel qualifié, conformément aux instructions d'installation. À cet égard, il est nécessaire de respecter la réglementation en vigueur.

L'utilisation est conforme à l'usage prévu lorsque la serrure et les accessoires :

• sont utilisés conformément aux spécifications définies et aux données d'installation.

• ne sont pas utilisés de manière inappropriée.

• sont entretenus périodiquement conformément aux instructions d'entretien et de maintenance.

• ne sont pas utilisés au-delà de leur limite d'usure.

• sont, en cas de panne, réparés par du personnel qualifié.

Le fournisseur/fabricant décline toute responsabilité en cas de dommages corporels et matériels résultant d'une utilisation inappropriée ou d'une commande non conforme à l'usage prévu.

Utilisation incorrecte du produit

Une utilisation incorrecte du dispositif se produit :

• Lorsque les directives relatives à l'usage prévu ne sont pas respectées.

• Lorsque le bon fonctionnement est empêché par la présence d'objets étrangers et/ou non conformes dans la zone d'ouverture, dans le boîtier ou dans la gâche.

• Lorsque le système de verrouillage ou la gâche fait l'objet d'une manipulation, se traduisant par une modification de la structure, du fonctionnement ou de la fonction.

• Lorsque, pour maintenir la porte arrière ouverte ou à la suite d'un dommage, le pêne ou d'autres éléments de verrouillage supplémentaires sont neutralisés de manière inappropriée.

• Lorsque des éléments de verrouillage sont montés puis traités de manière à empêcher leur fonctionnement, par exemple en peignant par-dessus des pièces mobiles telles que le pêne.

• Lorsque, en utilisant la clé dans le cylindre avec plus que la force manuelle normale ou sous un angle anormal, des charges excessives sont transmises au système de fermeture.

• Lorsque l'espace nécessaire entre la porte et le cadre ou entre les portes augmente ou diminue, par exemple à la suite du déplacement ou de l'affaissement de la porte arrière dû à la défaillance des charnières ou à des déformations causées par des chocs.

• Lorsque des outils, leviers, outils électriques ou objets similaires sont utilisés pour actionner ou forcer le système de verrouillage.

• Lorsque vous actionnez la poignée et la clé en même temps.

• Lorsque la serrure est verrouillée/déverrouillée avec des objets inappropriés.

• Lorsque des dimensions autres que celles indiquées dans les données techniques sont utilisées.

• Lorsque d'autres serrures de sécurité sont posées en plus du Gatelock.

• Lorsque la serrure est ouverte avec une autre clé que la clé codée correspondante.

Les consignes de sécurité concernent l'installation et l'utilisation de la serrure. Elles doivent toujours être respectées !

• Le fabricant décline toute responsabilité pour les dommages dus à une utilisation non conforme à l'usage prévu.

• Pour des raisons de sécurité, la serrure est conçue pour être associée à des pièces BLOCK SHAFT d'origine. L'utilisation de pièces non BLOCK SHAFT compromet les caractéristiques de la serrure.

• La porte arrière doit pouvoir se fermer mécaniquement avec facilité et, après l'installation, la serrure doit fonctionner facilement et en douceur.

• L'installation et la réparation de la serrure exigent des compétences spécialisées ; elles ne doivent donc être effectuées que par du personnel qualifié.

• Pour des raisons de sécurité, il est interdit de transformer, de modifier ou d'effectuer des réparations provisoires. Lors du remplacement de composants, seules des pièces de rechange d'origine peuvent être utilisées.

• En ce qui concerne les caractéristiques de sécurité de la serrure, le fabricant n'est responsable, dans le cadre de la réglementation en vigueur, que si l'entretien, le fonctionnement et les modifications ont été effectués par le fabricant lui-même ou par son mandataire, conformément aux instructions du fabricant.

• BLOCK SHAFT décline toute responsabilité pour les dommages de toute nature causés par un fonctionnement, une modification ou un entretien défectueux.

FONCTIONNEMENT (PORTES ARRIÈRE ET PORTES LATÉRALES)

Vue de dessus et coupe de la porte

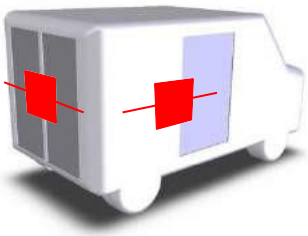

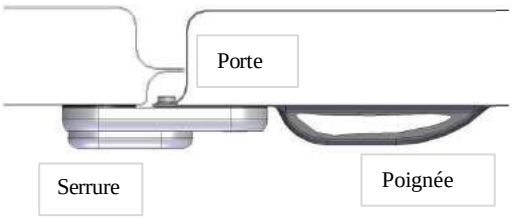

1. Serrure fermée, porte fermée.

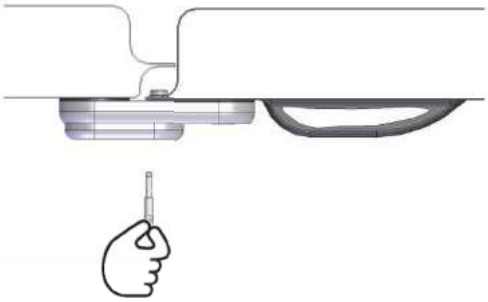

2. Serrure fermée, porte fermée.
Insérez la clé dans le cylindre.

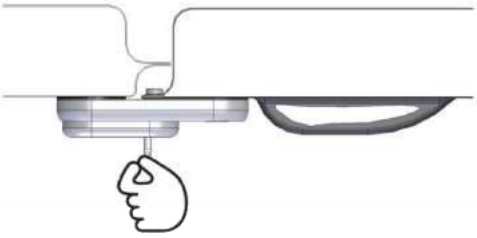

3. Serrure ouverte, porte fermée. Tournez la clé d'environ 180°.

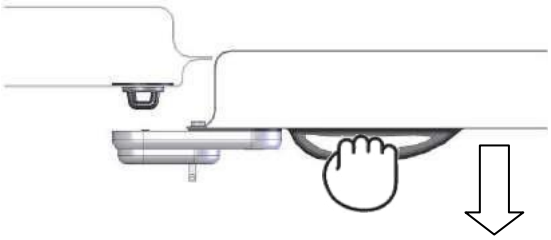

4. Serrure ouverte, porte ouverte.

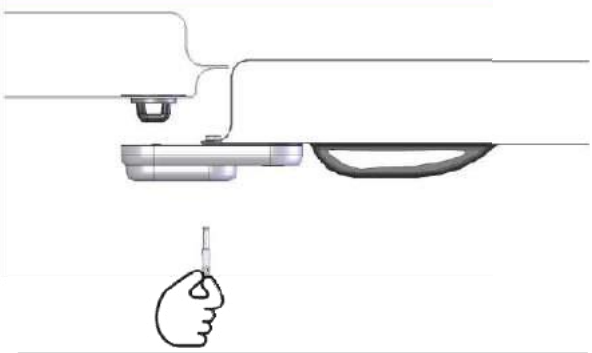

5. Serrure armée, porte ouverte. Tournez la clé dans le sens inverse et retirez-la.

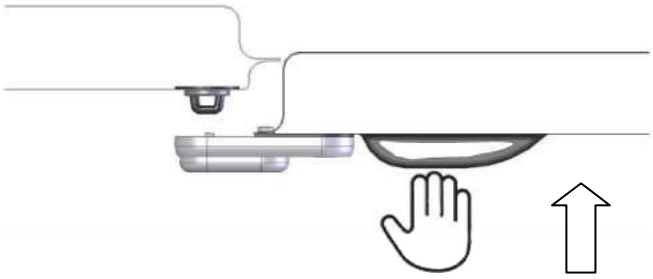

6. Serrure et porte fermées.
Fermez la porte : la serrure se verrouille automatiquement.

INSTALLATION

GATELOCK MEDIUM est une solution de verrouillage externe pour véhicules utilitaires. La serrure se monte directement sur les portes ; pour l'installer, il faut percer des trous dans la tôle, comme illustré ci-dessous. La serrure peut être montée sur les portes arrière et/ou latérales (côté droit et/ou gauche). La serrure reste fixée sur les portes.

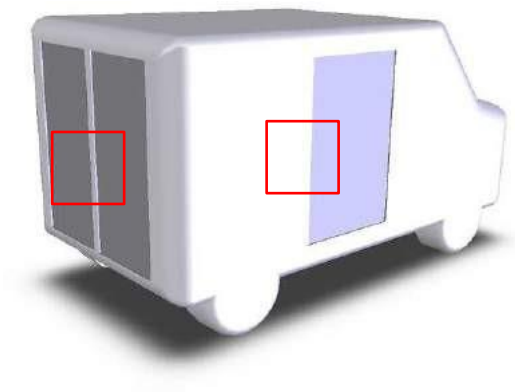

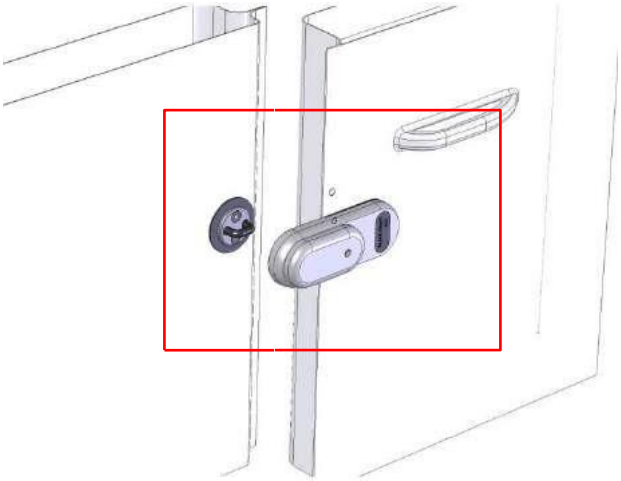

Blindage

La serrure est posée sur la porte ouvrante

et fixée sur le bord de la porte à l'aide de deux boulons M8 vissés directement dans le blindage et de deux écrous M8 sur deux goujons dépassant du blindage, avec une contre-plaque spéciale à l'intérieur de la porte.

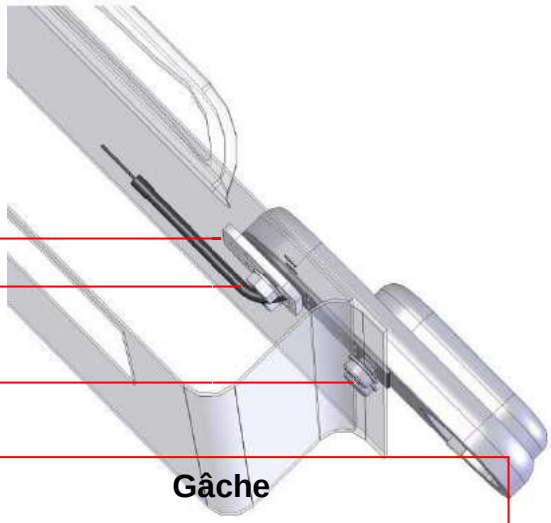

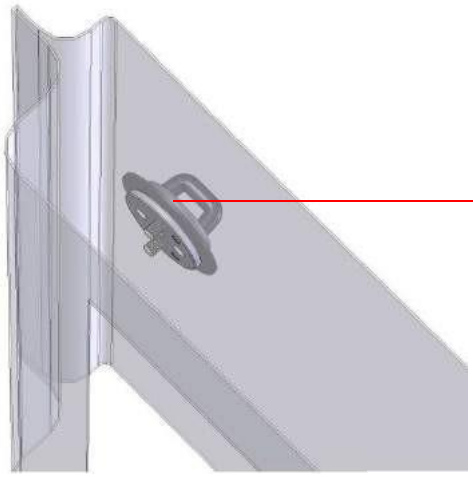

Gâche

La gâche est fixée par 2 boulons M6 vissés sur une contre-plaque ronde spéciale à l'intérieur de la porte.

CARACTÉRISTIQUES TECHNIQUES

Système de verrouillage à came

La serrure utilise comme organe de verrouillage une came spécialement conçue, en forme de C. Pendant la fermeture, cette came enveloppe la gâche fixée à la partie fixe de la porte. Cela présente plusieurs avantages.

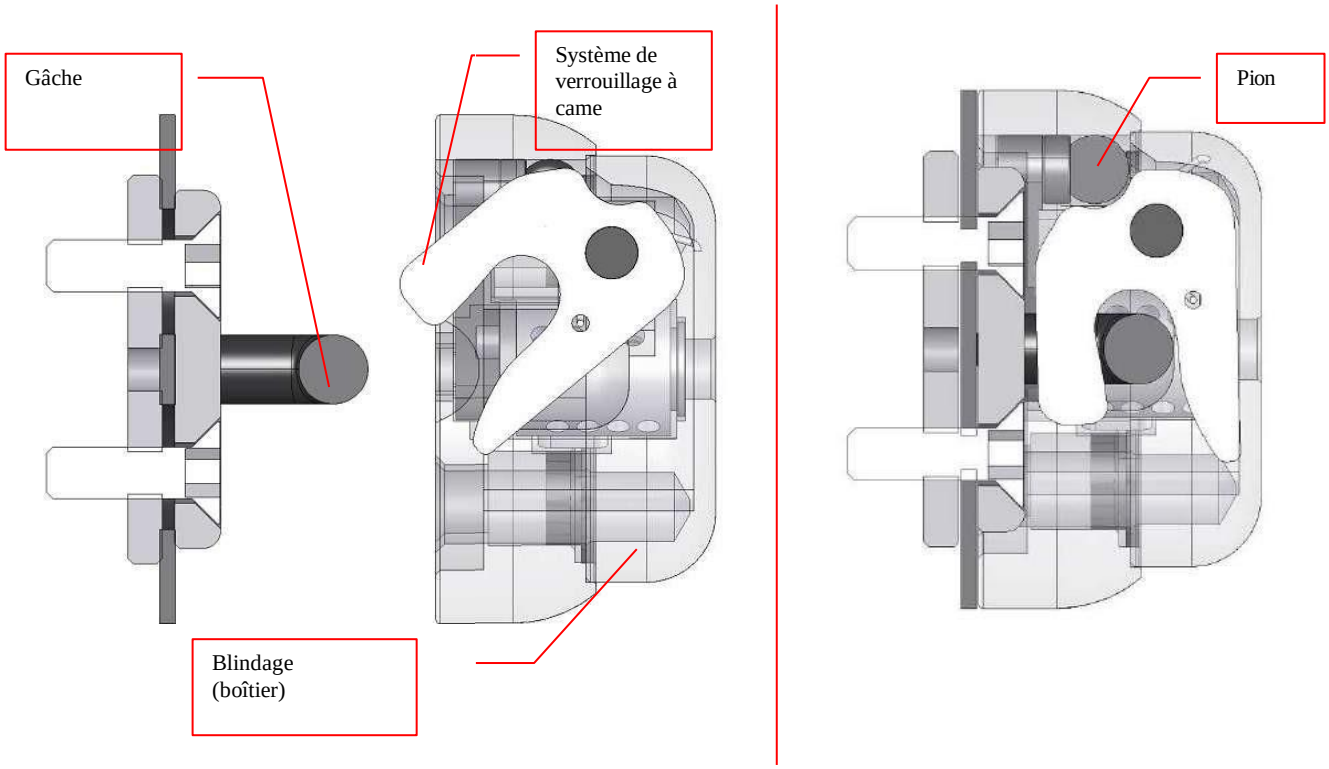

Premièrement, lorsque la serrure est fermée, l'ensemble blindage-came-gâche forme un seul corps qui résiste efficacement aux attaques de divers outils d'effraction (marteau, ciseau, pied-de-biche, tournevis, pince, etc.). En particulier, la gâche est attirée dans le blindage et disparaît presque entièrement de la vue, de sorte qu'elle est inaccessible ; la came la retient fermement.

Deuxièmement, ce type de couplage entre le blindage et la gâche tolère un mouvement important des portes, ce qui est particulièrement critique, et garantit ainsi un bon fonctionnement de la serrure.

De cette manière, le bon fonctionnement de la serrure est garanti même sur des portes usées ou imparfaitement alignées.

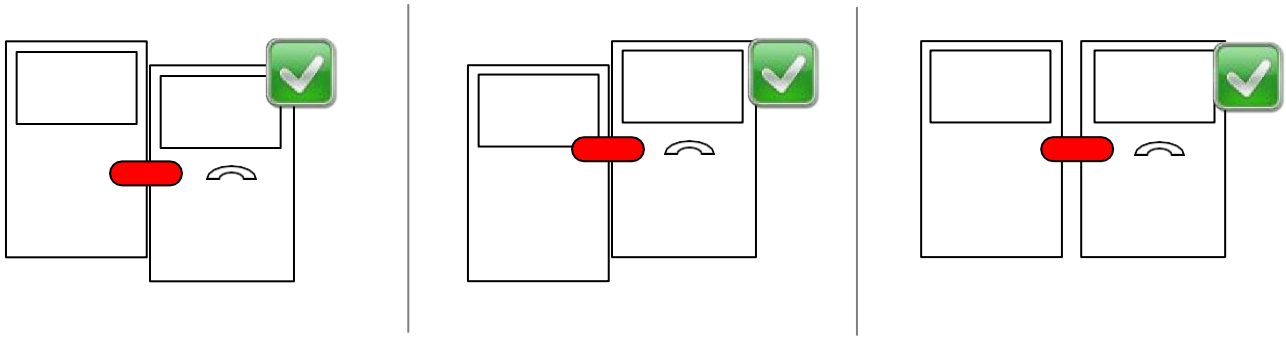

Enfin, l'engagement de la came et de la gâche s'effectue en douceur grâce au profil de la came elle-même ; comme il n'y a ni ressort ni couplage dur, le frottement lors de la fermeture est fortement réduit. Cela signifie que la gâche n'est pratiquement pas sollicitée lors de la fermeture de la serrure et que la tôle (souvent très fine) sur laquelle elle repose est donc très peu sollicitée, évitant ainsi toute déformation ou tout dommage à la porte.

Géométrie

La forme de la serrure est entièrement arrondie et continue, ce qui empêche les outils d'effraction les plus courants (pinces, clé, marteau et ciseau, etc.) de saisir la serrure et de la forcer. De plus, à l'intérieur de la porte, la serrure peut être ancrée à la tôle au moyen de contre-plaques qui empêchent l'arrachement en cas de forçage.

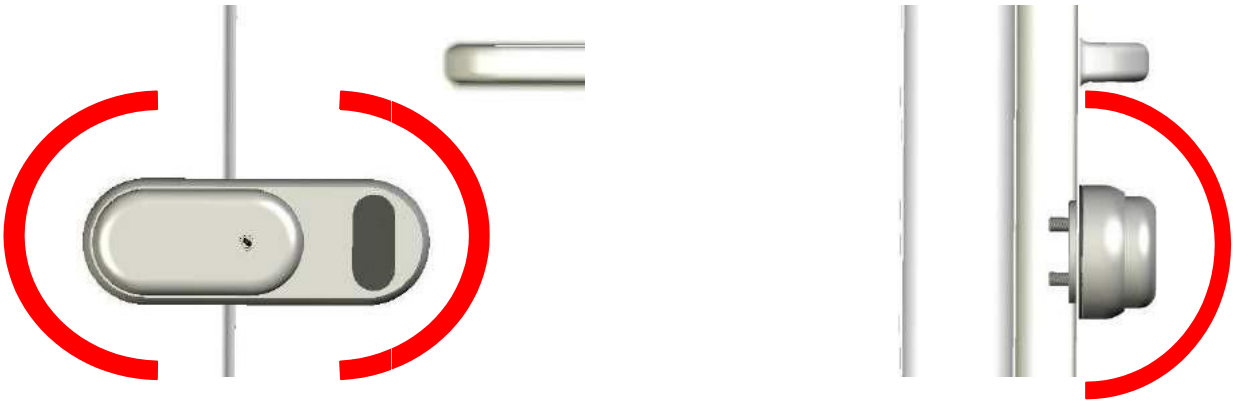

Grâce à la gâche robuste et à la came de 8 mm d'épaisseur, le dispositif peut résister longtemps aux attaques d'outils d'effraction non conventionnels tels qu'un marteau de 5 kg et un pied-de-biche.
Chaque élément de verrouillage est difficile d'accès et donc inattaquable. En particulier, la came qui bloque la rotation est entièrement intégrée au blindage et protégée de l'extérieur par plusieurs millimètres d'acier carbonitruré. Le corps de la serrure se compose de deux éléments, tous deux façonnés dans une barre d'acier massif puis usinés sur des machines CNC.

Enfin, le matériau de construction (acier allié et acier inoxydable), le traitement thermique de durcissement superficiel (carbonitruration) et l'épaisseur de la structure assurent la défense naturelle de la serrure contre le perçage et le sciage.
Bien sûr, des attaques prolongées peuvent provoquer la défaillance de l'un des éléments de verrouillage. Toutefois, la règle veut qu'une serrure soit toujours un moyen de dissuasion et non la solution définitive au problème du vol ; elle doit résister le plus possible aux tentatives d'effraction tout en augmentant le risque d'être surpris pour quiconque tenterait de s'introduire par effraction.

Dans tous les cas, pour maximiser l'efficacité de la serrure, il est toujours conseillé de laisser la serrure d'origine du véhicule en état de fonctionnement et activée ; de cette manière, la tenue est maximisée grâce à l'action conjointe des deux serrures (celle d'origine du véhicule et la GATELOCK MEDIUM).

Le kit d'installation comprend les pièces suivantes :

1. 1 x SERRURE COMPLÈTE AVEC CÂBLE GAINÉ ;
2. 1 x GÂCHE ;
3. 3 x CLÉS + 1 x CARTE DE PROPRIÉTÉ AVEC CODE PERSONNEL ;
4. 1 x CONTRE-PLAQUE POUR GÂCHE ;
5. 1 x CONTRE-PLAQUE POUR CORPS DE SERRURE ;
6. 2 x BOULONS M8 À TÊTE CYLINDRIQUE BASSE AVEC RONDELLES ;
7. 2 x BOULONS M6 À TÊTE FRAISÉE ;
8. 2 x GOUJONS M8 ;
9. 2 x ÉCROUS M8 ;
10. 1 x ENTRETOISE EN PLASTIQUE POUR GÂCHE
11. 2 x ENTRETOISE EN PLASTIQUE POUR CORPS DE SERRURE
12. 1 x CACHE EN PLASTIQUE POUR LE LOGEMENT DES VIS ANTI-EFFRACTION
13. 1 x KIT DE DÉVERROUILLAGE DE SECOURS AVEC PROTECTION PAR SCELLÉ
14. 1 x AUTOCOLLANT EN RÉSINE (UNIQUEMENT SUR DEMANDE) ;
15. 1 x GABARIT DE PERÇAGE & NOTICE D'INSTALLATION ;

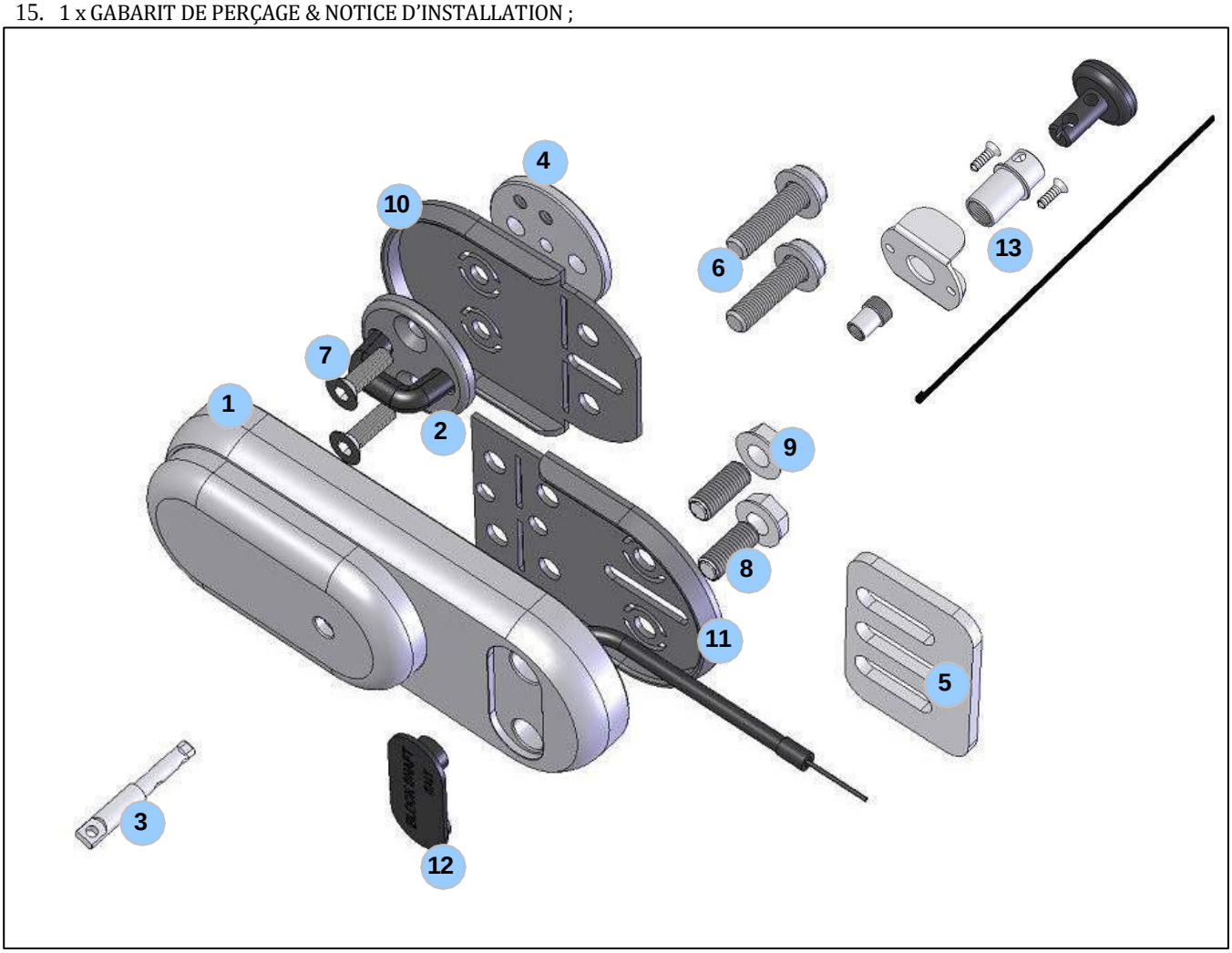

PROCÉDURE D'INSTALLATION GÉNÉRALE

L'installation se compose de quelques étapes simples qui ne diffèrent d'un véhicule à l'autre que sur quelques détails. En particulier, la hauteur de montage du blindage est propre à chaque véhicule.

ÉTAPE 1

Vérifiez d'abord que les portes sont correctement alignées. Si les bords des portes ne sont pas parfaitement alignés (fig. 1, fig. 3), réglez-les à l'aide de la gâche/du crochet (fig. 2) et/ou des charnières. Si les portes se ferment correctement, la position exacte de la gâche peut ensuite être déterminée.
Si les portes sont usées, remplacez les charnières ou renforcez-les si nécessaire.

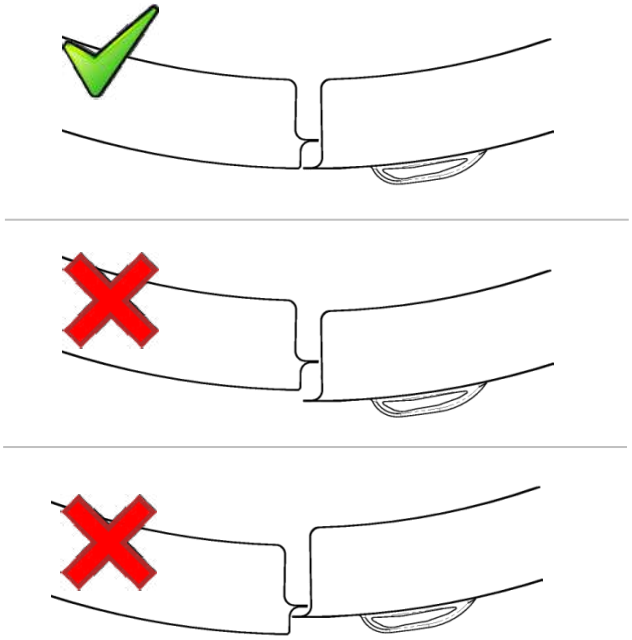

Fig.1

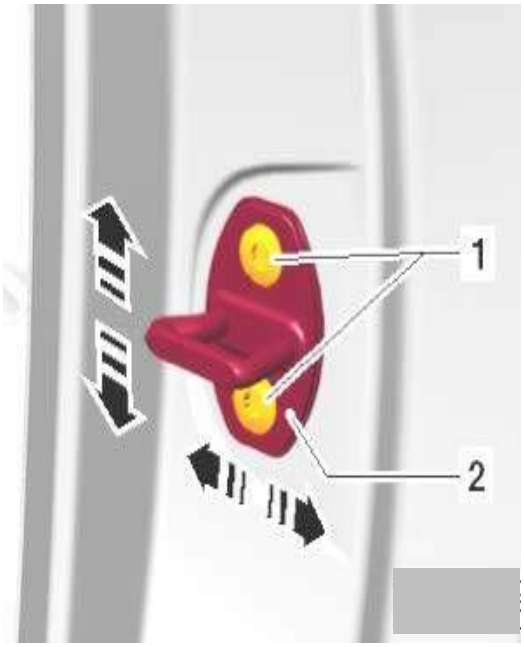

Fig.2

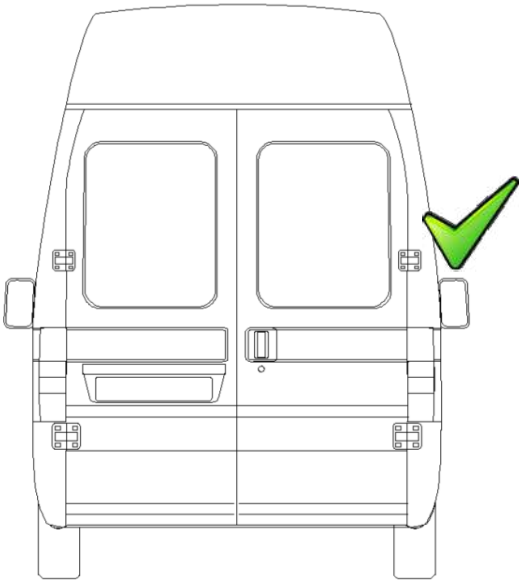

Fig.3

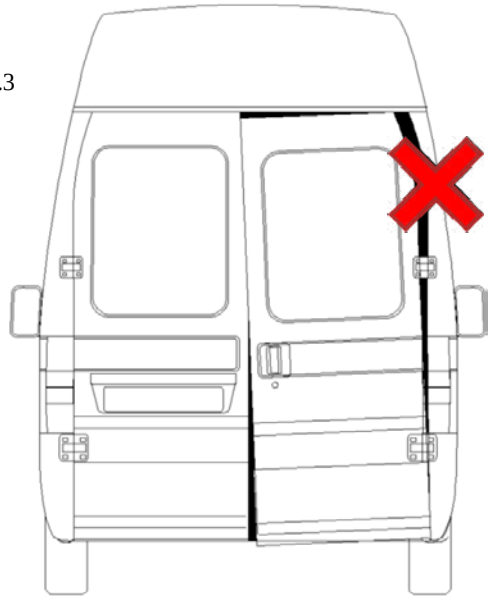

ÉTAPE 2

Évaluez une ou plusieurs positions possibles pour la serrure. Les critères généralement valables suivants s'appliquent :

- **Le positionnement du blindage par rapport au bord inférieur de la porte "H" doit être tel qu'il maximise l'efficacité, donc le plus près possible du centre de la porte (voir fig. 4) ; idéalement, la distance entre le bord inférieur de la porte et la serrure (H) est égale à la distance entre la serrure et le bord supérieur.**

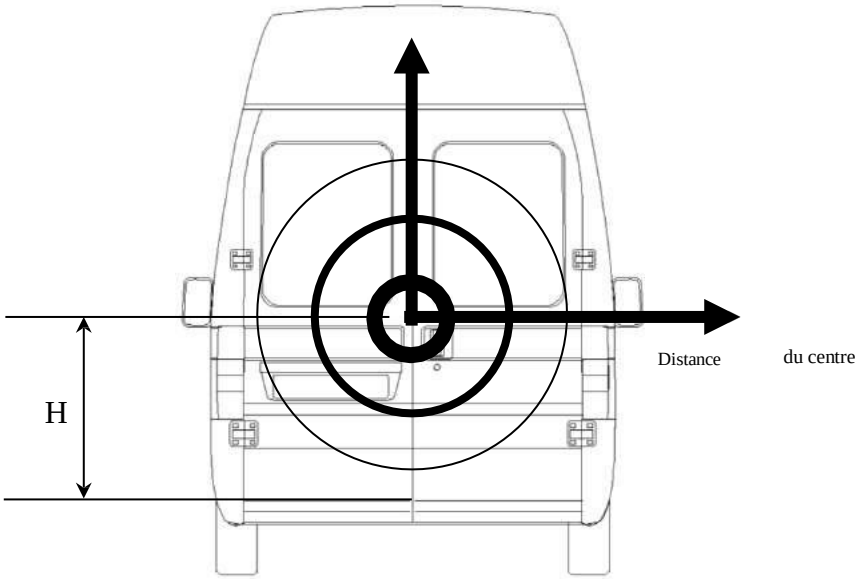

Fig.4

- La position des deux premiers trous de 9 mm se situe à environ 10 ± 2 mm du bord vertical de la porte ouvrante (voir fig. 5). Il s'agit d'une zone très résistante de la porte. La tolérance indiquée est nécessaire pour permettre aux têtes cylindriques des boulons M8 d'être positionnées à l'intérieur du bord et jamais au-delà.

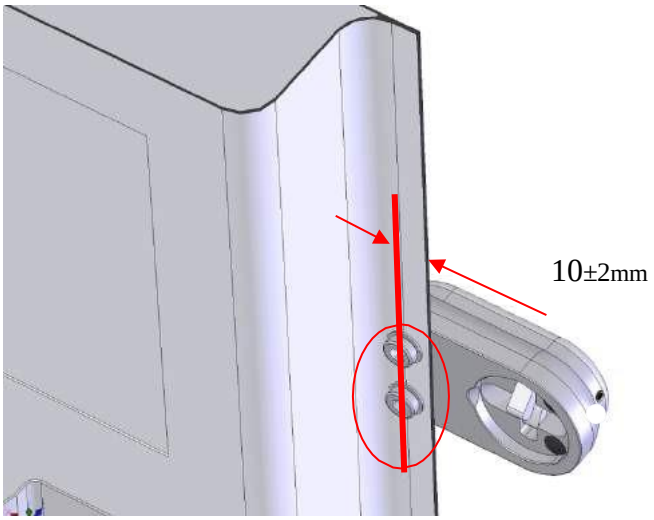

Fig.5

- **La position de la gâche et du blindage doit garantir le bon positionnement des contre-plaques et l'insertion des écrous, et permettre également un serrage ultérieur avec des outils. Il peut être nécessaire de plier ou de fraiser les tôles gênantes.**
- **Évitez les nervures et les plis prononcés de la tôle extérieure de la porte en appliquant le blindage (corps de serrure) sur une surface convenablement plane et régulière.**
- En suivant les critères ci-dessus, on détermine la position définitive et correcte de la serrure.

ÉTAPE 3

L'installation nécessite le démontage de l'habillage intérieur de la porte ; il faut identifier des emplacements appropriés pour la serrure, exempts de nervures, de profilés, de la serrure d'origine, de tringles et de leviers. Il peut être nécessaire de démonter la serrure d'origine ou de remodeler certaines parties de la tôle.

La fixation s'effectue avec (fig. 6) :

- 2 x boulons M8 sur le blindage, à travers le bord de la porte ;
- 2 x goujons M8 dans le blindage, traversant des fentes de la contre-plaque et fixés de l'intérieur avec 2 écrous M8 ;
- 2 x boulons M6 pour fixer la gâche directement sur la contre-plaque filetée.

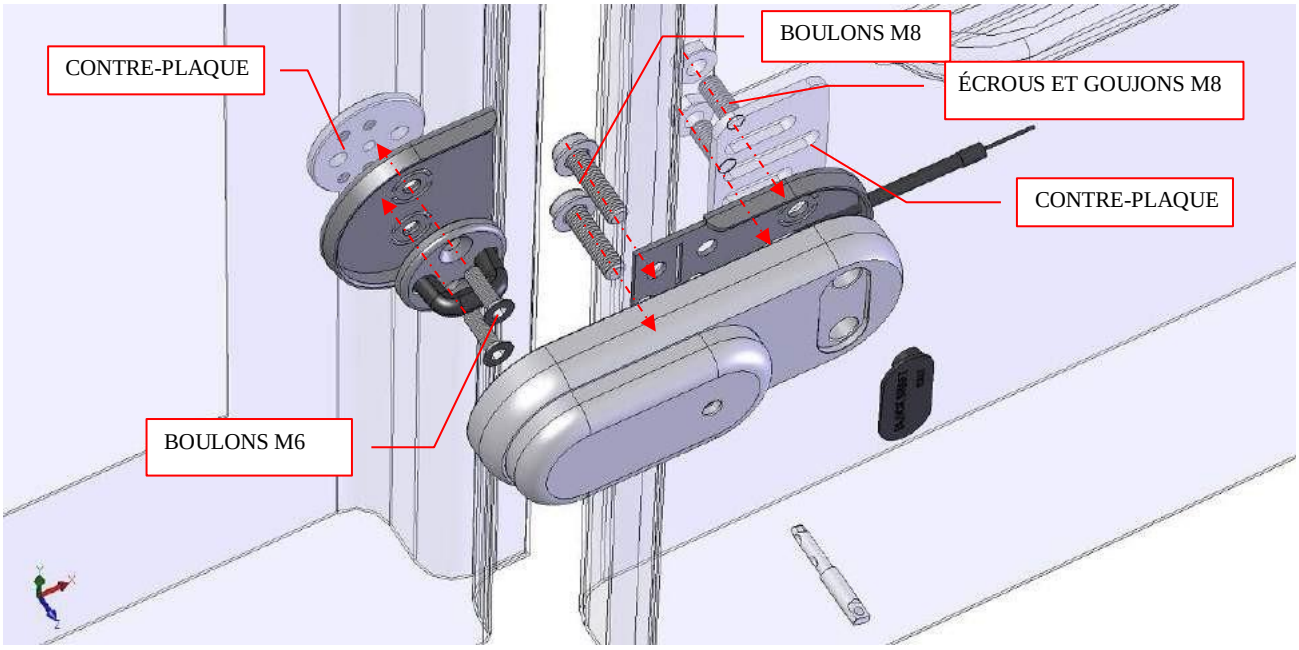

Fig.6

Procédez comme suit
Placez le gabarit de perçage sur la porte (fig. 7) en utilisant les axes indiqués comme points de repère.

AVANT DE PERCER, VÉRIFIEZ SOIGNEUSEMENT QU'IL N'Y A PAS D'INTERFÉRENCE À L'INTÉRIEUR ET QUE LES CONTRE-PLAQUES PEUVENT ÊTRE POSÉES.

Percez :
- 4 trous d'un diamètre de 9 mm pour la fixation du blindage ;
- 2 trous d'un diamètre de 9 mm pour la fixation de la gâche ;
- 1 trou d'un diamètre de 9 mm pour le passage du câble de déverrouillage de secours.

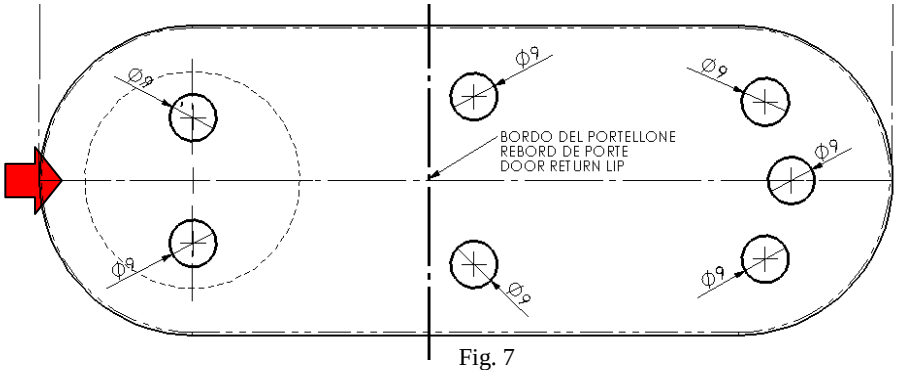

Fig. 7

Pour positionner le gabarit de perçage, nous recommandons de tracer une ligne horizontale à la hauteur définie et d'aligner le gabarit en faisant coïncider sa ligne médiane avec la ligne qui vient d'être tracée, et le bord vertical de la porte (le côté qui s'ouvre) avec la ligne verticale du gabarit (sinon, tracez une ligne à environ 10 mm du bord et alignez-la avec le centre des deux premiers trous de 9 mm) (fig. 8).

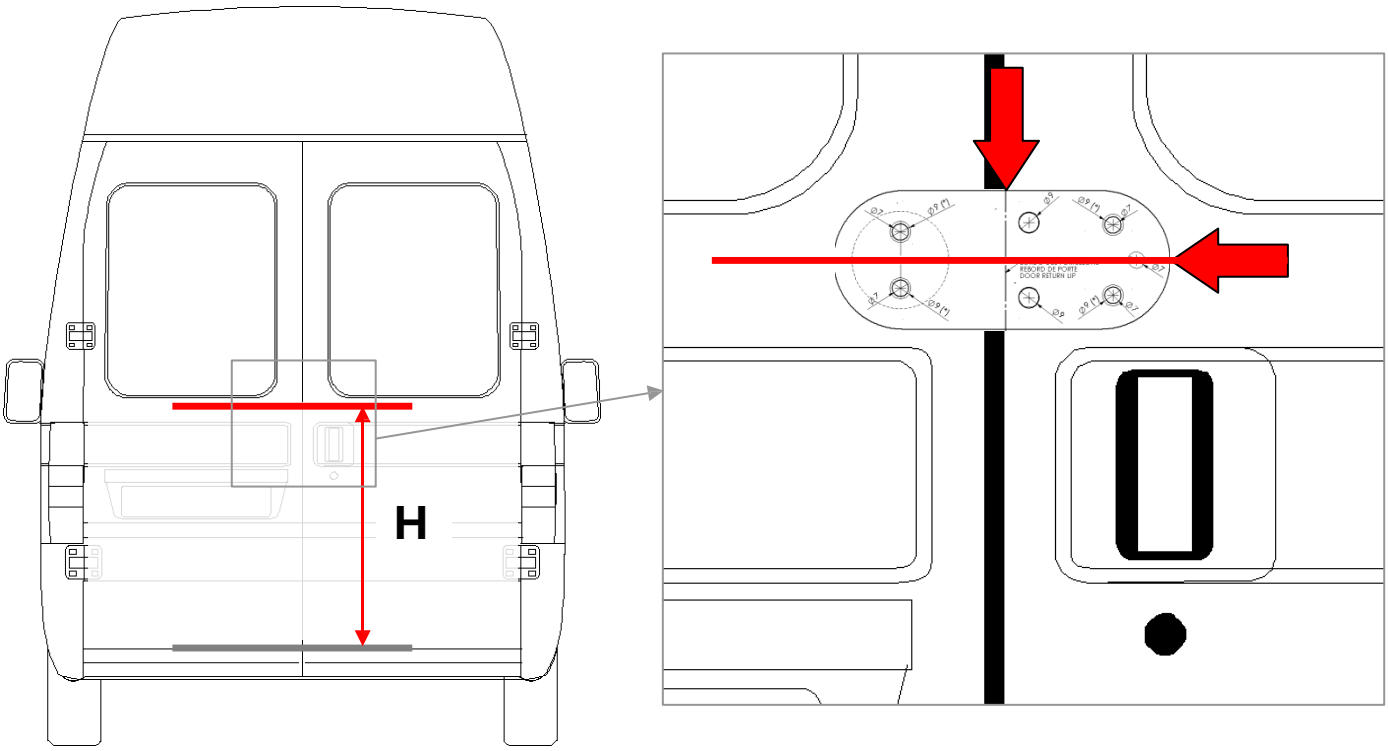

Fig.8

Marquez maintenant les points où les trous doivent être percés en frappant une petite empreinte avec un pointeau, afin que le foret soit bien centré et ne glisse pas.

ÉTAPE 4

Avant de percer, retirez ou déplacez la serrure d'origine du véhicule ou la poignée, ainsi que tout autre produit monté sur la porte, s'ils gênent les trous, afin d'éviter d'endommager les composants internes et de faciliter le montage ultérieur de la serrure avec les contre-plaques.

Le blindage est normalement fixé en perçant des trous au bord extrême de la porte pour les deux boulons M8 à tête bombée.
Avant de percer, vérifiez que la tête du boulon M8 se trouve à l'intérieur du bord (voir fig. 5).

Si la tôle au niveau des trous n'est pas parfaitement plane et ne permet donc pas à la tête des boulons M8 de s'appuyer à plat, nous recommandons d'aplatir la tôle avec une pince et un morceau de plastique
(pour éviter de plier ou d'endommager la tôle extérieure) (fig. 9) ou, à défaut, de fixer une plaque plastique plane sur la tôle extérieure (fig. 10) avec des boulons et des entretoises en aluminium ou en plastique placées entre la plaque et la tôle ; en serrant les boulons, la tôle est aplatie, ce qui permet de loger les boulons (fig. 11).

Recouvrez ensuite les bords des trous de vernis de protection.

Fig.09

Fig.10

Fig.11

En outre, s'il y a au niveau des trous une double tôle intérieure avec trop d'espace, afin d'éviter une déformation dangereuse de la tôle avec une bosse visible (fig. 12), il est recommandé d'appliquer l'une des deux solutions suivantes pour la fixation des boulons (s'il n'est pas possible de choisir un autre emplacement évitant les doubles tôles intérieures, ou d'éloigner la tôle intérieure en la pliant) : (A) rondelles de calage (non fournies), placées à l'intérieur entre les deux tôles (fig. 13), ou (B) entretoises (non fournies), placées à l'extérieur dans un lamage réalisé dans la tôle. Le diamètre du lamage ne doit pas dépasser les dimensions maximales du blindage, afin que celui-ci cache le lamage (fig. 14). Aucune des deux options ne doit dépasser l'espace entre les deux tôles, afin d'éviter tout dommage.

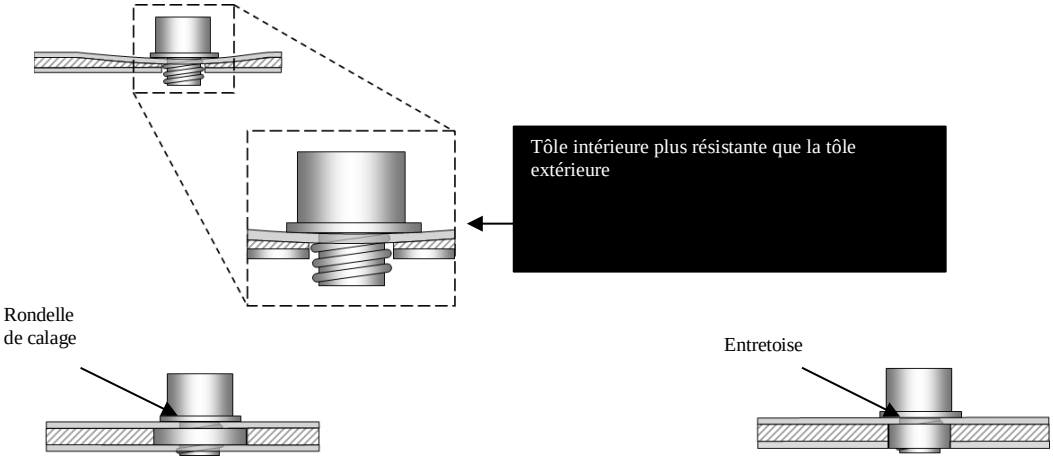

Fig.13 Fig.14

ÉTAPE 5

Placez les contre-plaques à l'intérieur de la porte.

En cas d'interférence inévitable entre la contre-plaque et les tôles intérieures, profilés ou nervures, vous pouvez modifier la contre-plaque selon les besoins (découper, raccourcir,

tourner, plier).
À ce stade, vous pouvez avoir besoin de l'aide d'une seconde personne dans le véhicule pour maintenir la contre-plaque en position pendant que l'autre serre les boulons M6 (fig. 15).

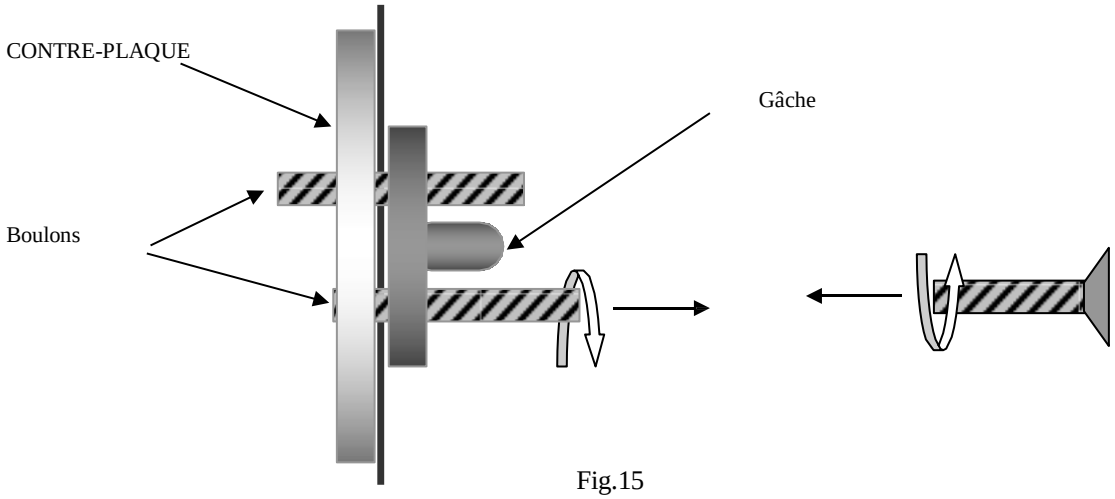

Fig.15

ÉTAPE 6 ...

Placez l'entretoise en plastique entre la tôle et la gâche (comme illustré sur la fig. 16). Fixez la gâche avec les boulons M6 à tête fraisée (fig. 16).
Pour une meilleure résistance au dévissage, nous recommandons d'appliquer du frein filet sur les boulons ou, à défaut, de marquer légèrement le filetage des boulons.
La contre-plaque de la gâche présente 2 positions de fixation différentes. Déterminez pour votre véhicule la position la plus adaptée en fonction de l'espace disponible (fig. 16).

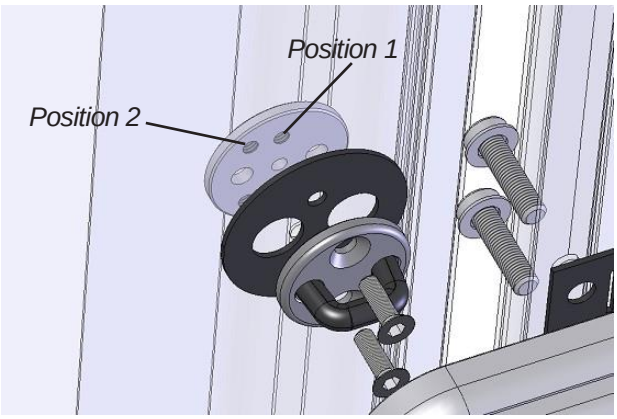

Fig 16.

La gâche peut être installée dans 2 configurations différentes. Si aucune des deux positions ne convient, la contre-plaque peut également être tournée de 90° et les 2 boulons M6 fixés à l'intérieur de la porte avec des écrous (non fournis avec le kit). De cette manière, la serrure peut être ouverte de l'intérieur en cas de dommage, en desserrant simplement ces écrous à l'intérieur.

ÉTAPE 7

De la même manière, fixez le blindage avec les 2 boulons M8 à tête cylindrique sur le bord de la porte et les 2 goujons filetés M8 sur le blindage, plus les deux écrous M8 posés directement depuis l'intérieur avec la contre-plaque interposée, dans laquelle des fentes sont prévues pour le passage des deux goujons (fig. 17).

Pour ce montage, il peut être nécessaire de déposer la serrure d'origine ou de simplement l'écarter de son logement.

Lorsque la tôle de la porte est épaisse ou double (et donc assez résistante pour ne pas se déchirer), la contre-plaque peut être omise. La contre-plaque peut aussi servir à donner de la profondeur à la tôle intérieure.

En cas d'interférence inévitable, vous pouvez modifier la contre-plaque selon les besoins (découper, raccourcir). Placez toujours l'entretoise en plastique spéciale entre le blindage et la tôle afin de protéger cette dernière.

Ne serrez pas encore définitivement les écrous M8 ; vous devrez encore centrer le blindage. Introduisez en même temps la gaine du câble de déverrouillage de secours. La gaine doit être insérée dans le trou et traverser la porte pour atteindre l'intérieur du véhicule.

Veillez[redacted]cer le câble de secours, qui doit pouvoir se déplacer librement.

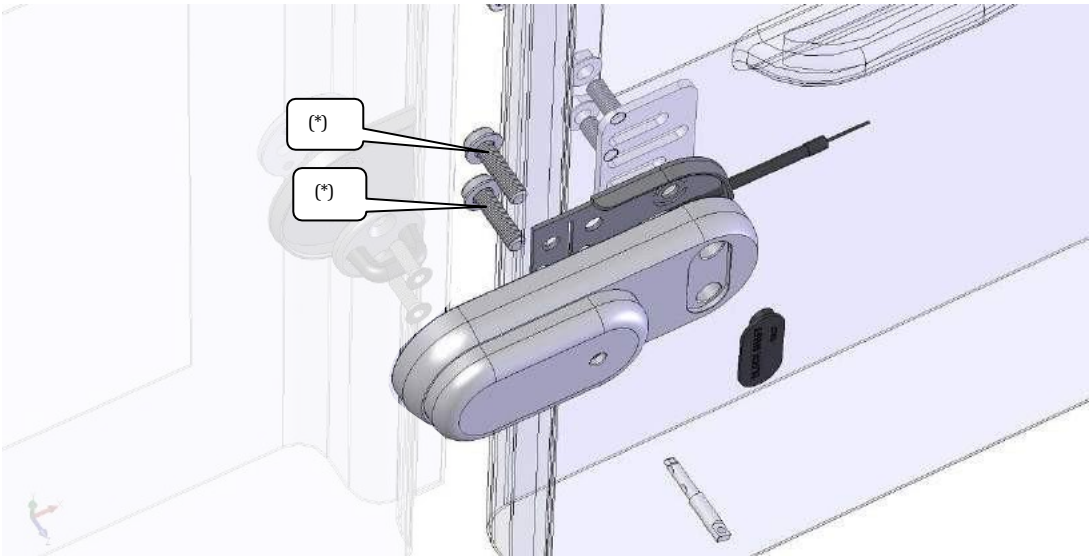

Fig. 17

Pour compenser un éventuel défaut d'alignement ou une courbure particulière des portes, vous pouvez poser sous le blindage une seconde entretoise, découpée selon les coupes indiquées. Ainsi, la serrure peut fléchir et la gâche s'aligner correctement avec son logement dans le blindage (fig. 18).

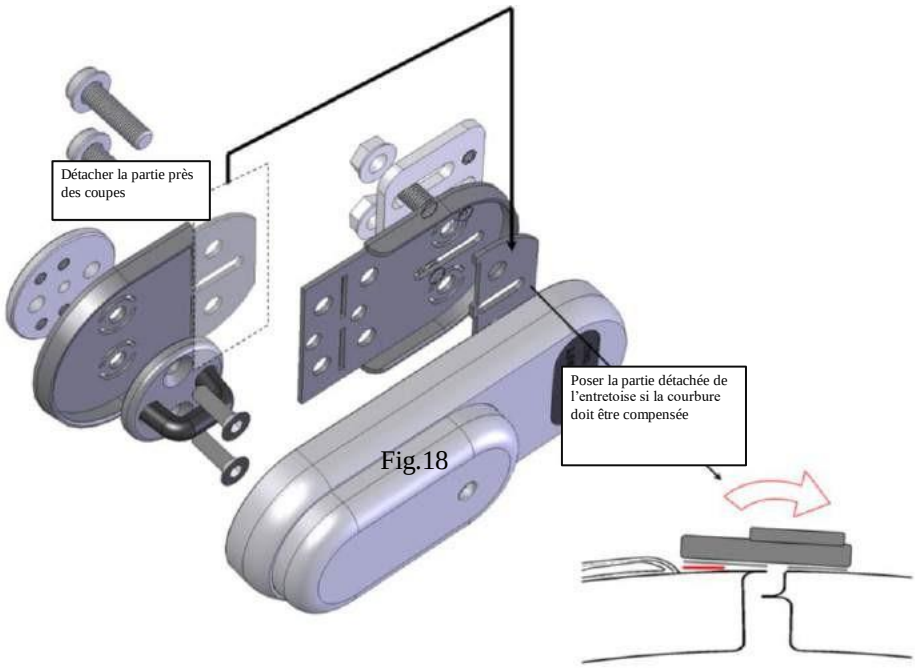

Fig.18

ÉTAPE …

Fermez la porte plusieurs fois pour vérifier le bon alignement de la gâche. Si nécessaire, alignez le blindage à l'aide d'un maillet en caoutchouc. Comme le couplage présente un jeu important et que seule la gâche est fixée définitivement, le blindage peut effectuer de petits mouvements pour aligner parfaitement les deux portes.

Cette opération doit être effectuée serrure ouverte (clé insérée et tournée de 180°).

Vérifiez que la came est ouverte avant de fermer la porte (la came heurterait sinon violemment la gâche) (fig. 19).

Si la came est fermée, la serrure peut se bloquer ou le ressort de rappel de la came peut être endommagé.

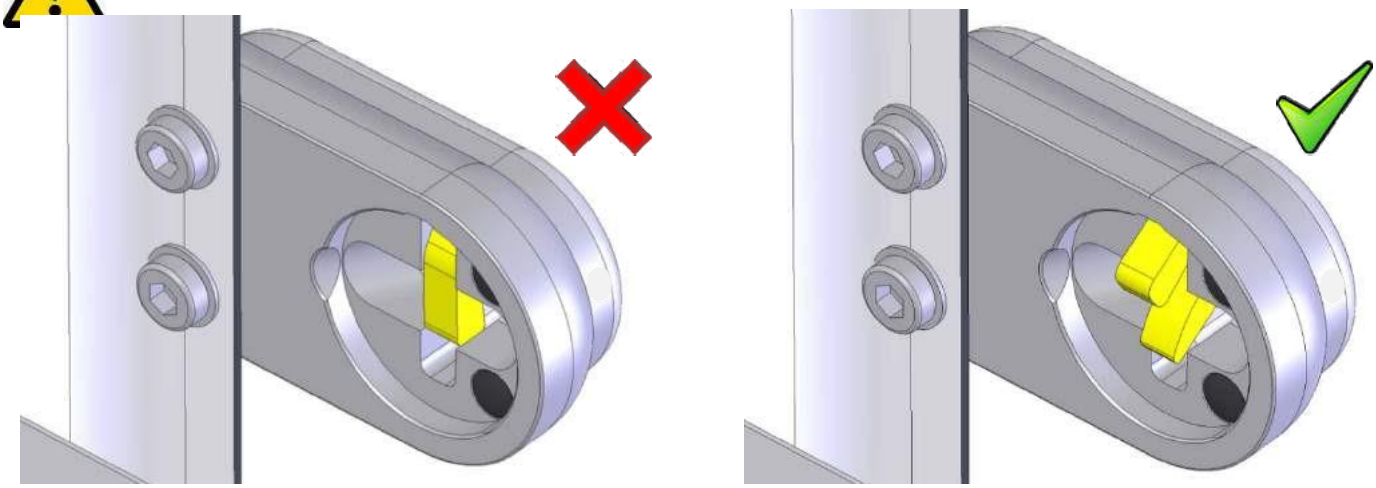

Fig.19

De plus, pour les modèles nécessitant le démontage de la serrure d'origine, vous devrez accéder à la zone de chargement par la porte latérale et tirer sur les leviers appropriés pour déverrouiller les portes.

Vérifiez enfin que la clé tourne librement : l'ouverture doit se faire sans effort excessif sur la clé. Serrez ensuite fermement les écrous et les boulons du blindage.

ÉTAPE …

Vérifiez que la serrure fonctionne correctement : contrôlez le fonctionnement de la goupille de verrouillage et de la came en actionnant le déverrouillage de secours interne. Serrez ensuite fermement tous les boulons et écrous.

Posez le cache en plastique sur le blindage pour obturer la cavité (fig. 20). Posez dessus, le cas échéant, l'autocollant en résine personnalisé.

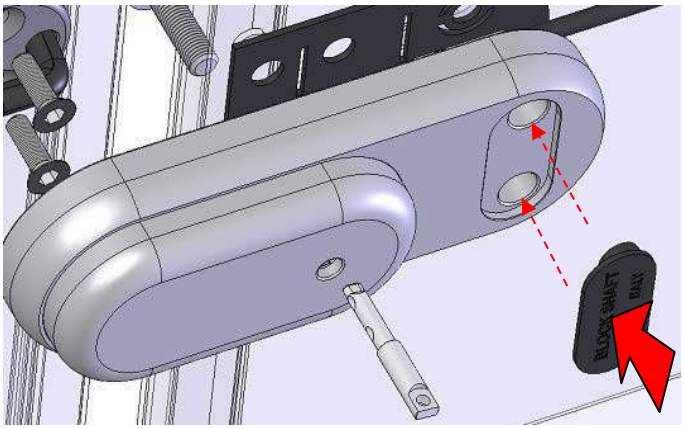

Fig.20

ÉTAPE 10

Acheminez le câble de secours vers un emplacement approprié (de préférence à l'extérieur des habillages intérieurs des portes, afin d'éviter des trous supplémentaires et de pouvoir déposer les panneaux sans démonter le déverrouillage de secours) et posez le bouton de secours fourni.
Le système se compose d'un bouton de traction placé dans un support métallique fixé à la porte et fermé par un scellé (fig. 21). Pour y accéder de l'intérieur, le scellé doit être rompu (il doit être remplacé après usage afin d'éviter tout usage abusif de la serrure, par exemple un câble laissé tiré et la serrure déverrouillée), et le bouton doit être
tiré avec deux doigts placés dans le logement prévu. En approchant par le haut ou par le bas, il n'est pas possible de retirer le bouton, qui reste protégé par une partie du support métallique. Par conséquent, si une ouverture était pratiquée dans la tôle extérieure de la porte arrière lors d'une tentative d'effraction, il ne serait pas possible de tirer le bouton à la main.
En outre, à titre de protection contre la manipulation, le câble de secours, qui coulisse vers l'arrière à l'ouverture, est entièrement dissimulé par le bouton, doté d'un logement interne spécifique inaccessible.

ATTENTION : La position recommandée est à proximité du blindage, de sorte que le câble soit le plus détendu possible et sans coude prononcé (>90°).
Sur la porte coulissante, veillez à ce que le bouton n'interfère pas avec la tôle. En cas d'interférence, montez le bouton plus haut sur la porte.

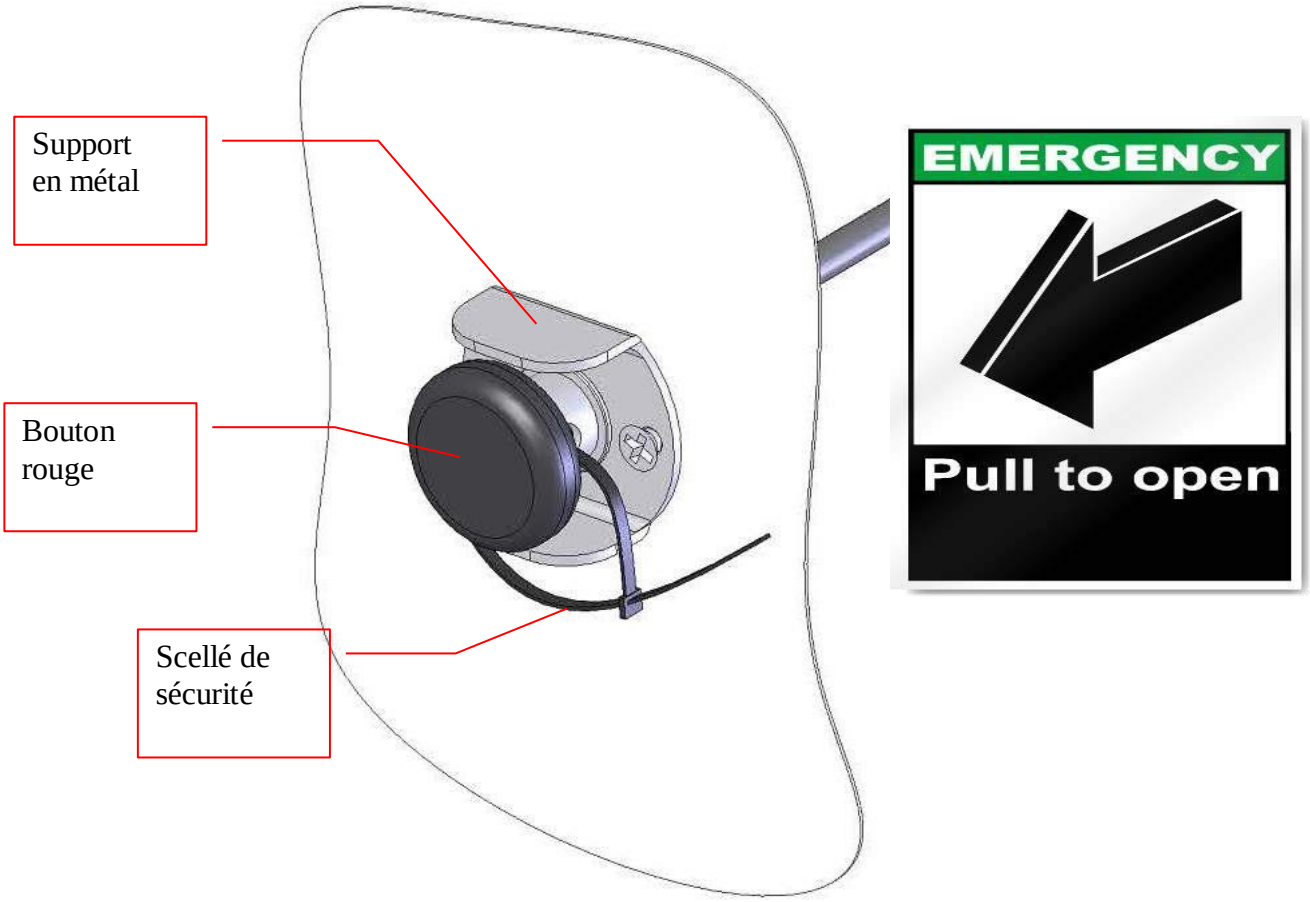

Fig.21

Déverrouillage de secours : séquence de manœuvre

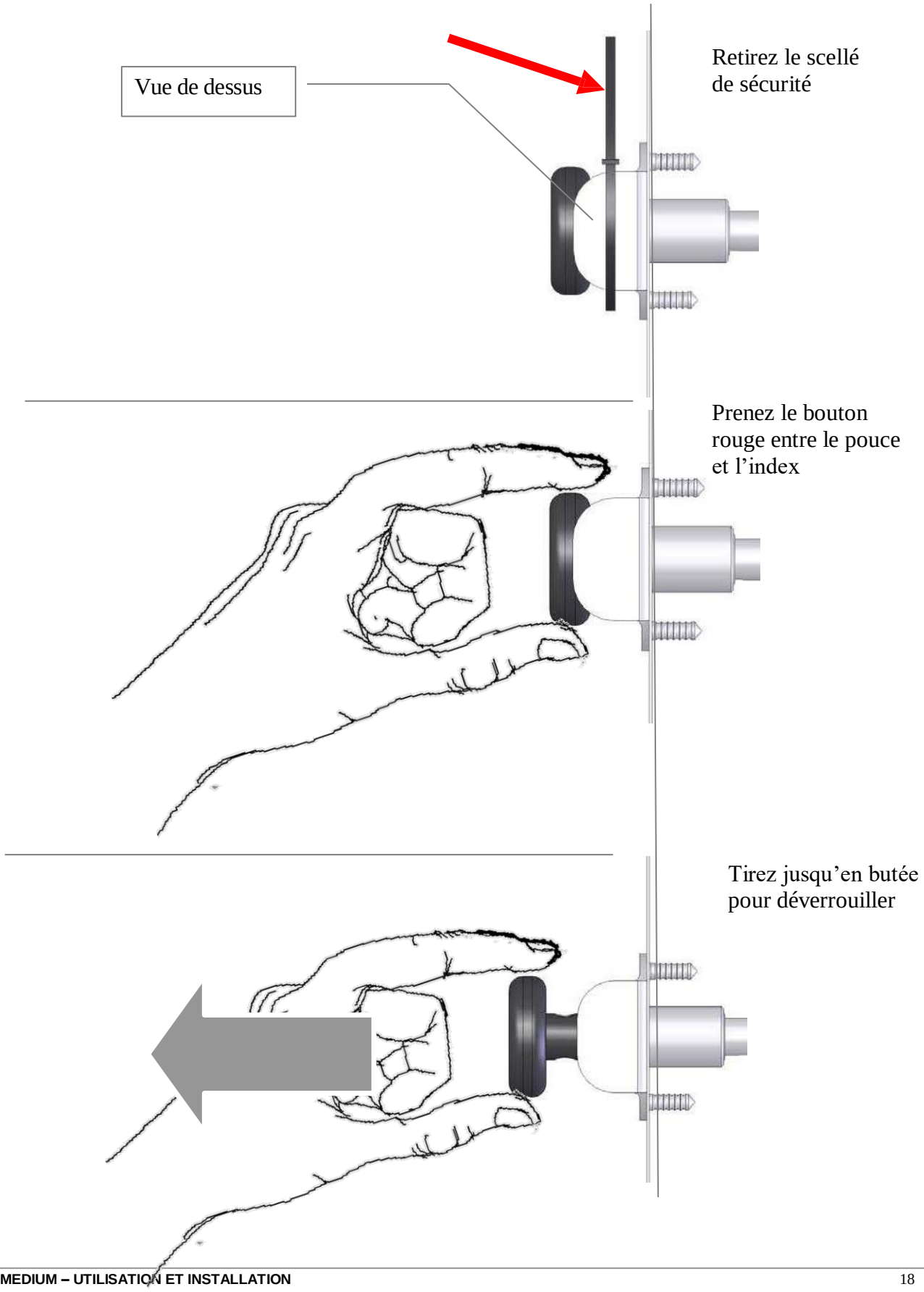

Avant l'installation, la porte étant ouverte, ouvrez la serrure et maintenez la clé tournée à fond (fig. 22). Pendant l'ouverture, le câble parcourt la même distance que la goupille de verrouillage (environ 1 cm), et l'extrémité sphérique doit également pouvoir coulisser librement.

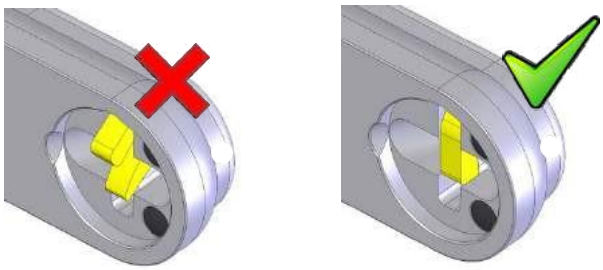

fig. 22

L'installation comprend les étapes suivantes.

Étape 1 : Percez la porte (et/ou le panneau). Insérez le câble dans le support métallique et vissez le raccord de réglage.

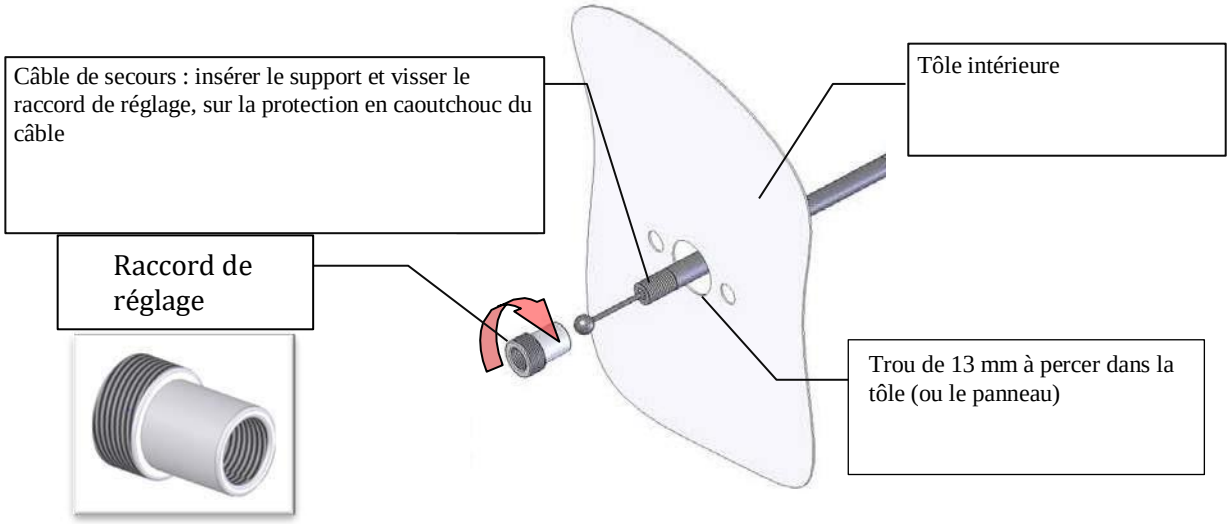

Étape 2 : Posez le raccord de réglage et vissez-le sur le tube.

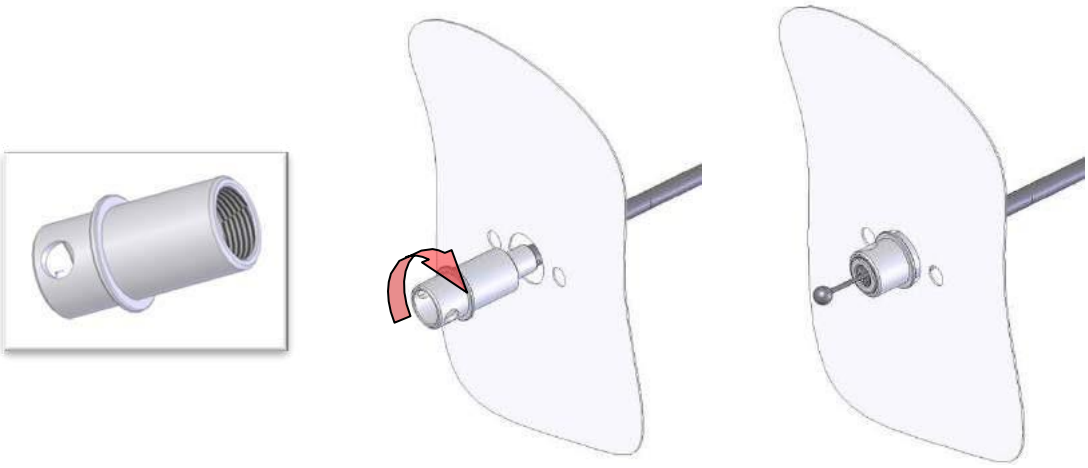

Fig. 24

Étape 3 : Glissez le support sur le raccord de réglage.

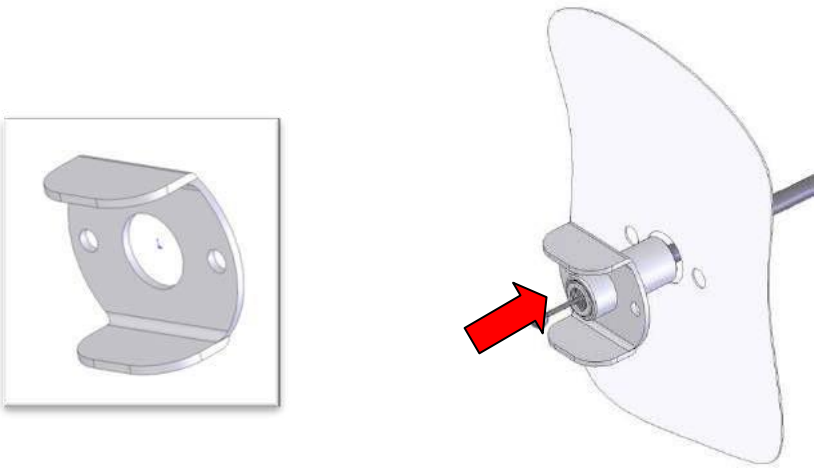

(fig.25)

Étape 4 : Posez le bouton rouge en plaçant la bille en acier dans son logement dans le bouton.

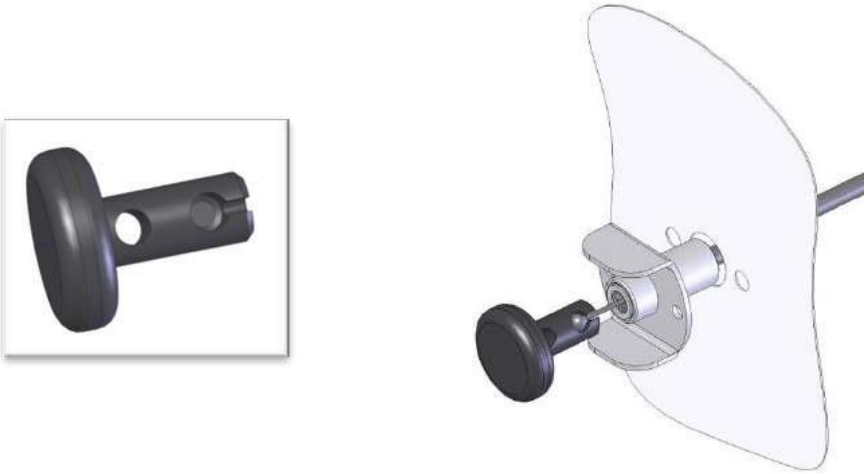

(fig.26)

Étape 5 : Tournez le tube perforé dans le sens inverse, ce qui fait monter le raccord, jusqu'à obtenir environ 1 mm de jeu entre le bouton et le tube. Veillez à ne pas dévisser le raccord de réglage.

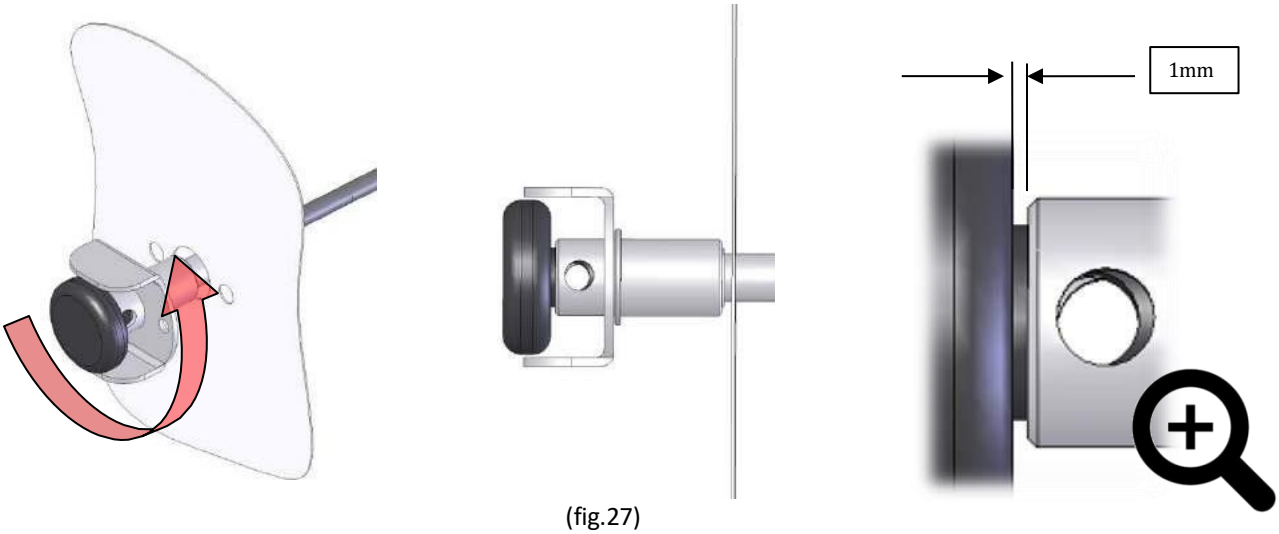

(fig.27)

Étape 6 : Fixez la plaque pliée en U sur la porte arrière ou le panneau à l'aide des vis autotaraudeuses (fig. 28). Vérifiez que le trou traversant du bouton et celui du tube sont horizontaux, afin que le scellé de sécurité puisse passer.

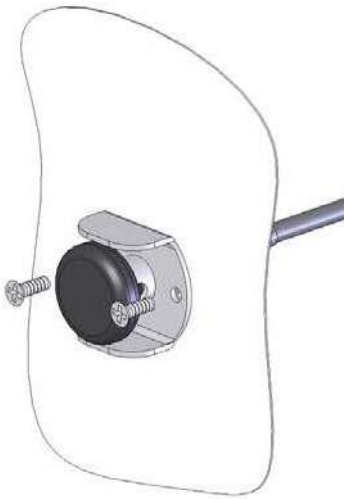

(fig. 28)

Étape 7 : Serrure fermée et bouton aligné, posez le scellé de sécurité (fig. 29). Le câble est alors dissimulé et protégé contre la manipulation.

(fig. 29)

CÔTÉ PORTE COULISSANTE

Suivez les mêmes étapes que pour la porte arrière.
La serrure est normalement positionnée sous le rail de guidage horizontal de la porte coulissante. Vérifiez que la gâche n'interfère pas avec la porte lorsqu'elle coulisse pour s'ouvrir (fig. 30).
Vérifiez également que le bouton de secours n'interfère pas avec la porte lors de l'ouverture.
Positionnez le gabarit de perçage avec son axe longitudinal parallèle au rail de guidage et son axe vertical aligné avec le bord de la porte. Si cette position provoque une interférence, le gabarit peut être déplacé de quelques millimètres vers la droite ou la gauche de l'axe vertical.

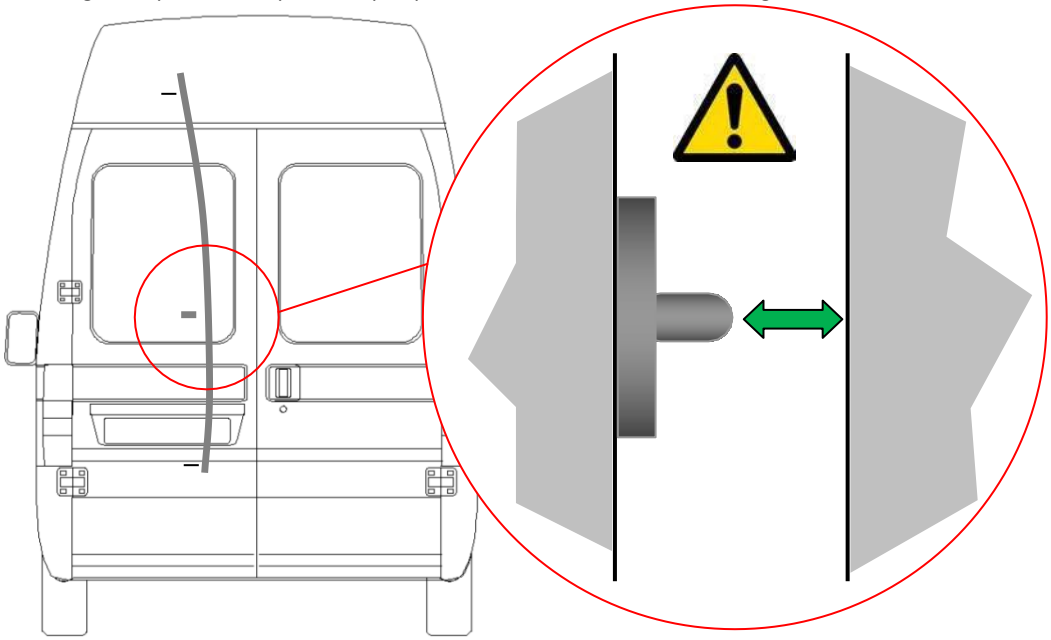

Fig.30

Les portes latérales coulissantes s'ouvrent de différentes manières. La porte peut sortir perpendiculairement au véhicule puis coulisser vers l'arrière, ou sortir en biais puis coulisser linéairement vers l'arrière. Dans le second cas, il peut être nécessaire (uniquement pour les véhicules à grand angle d'ouverture) de déplacer la gâche de 1 à 2 mm dans le sens de coulissement de la porte, à l'écart de la position marquée avec le gabarit (fig. 31). Dans ce cas, les trous de la gâche doivent si nécessaire être transformés en fentes.

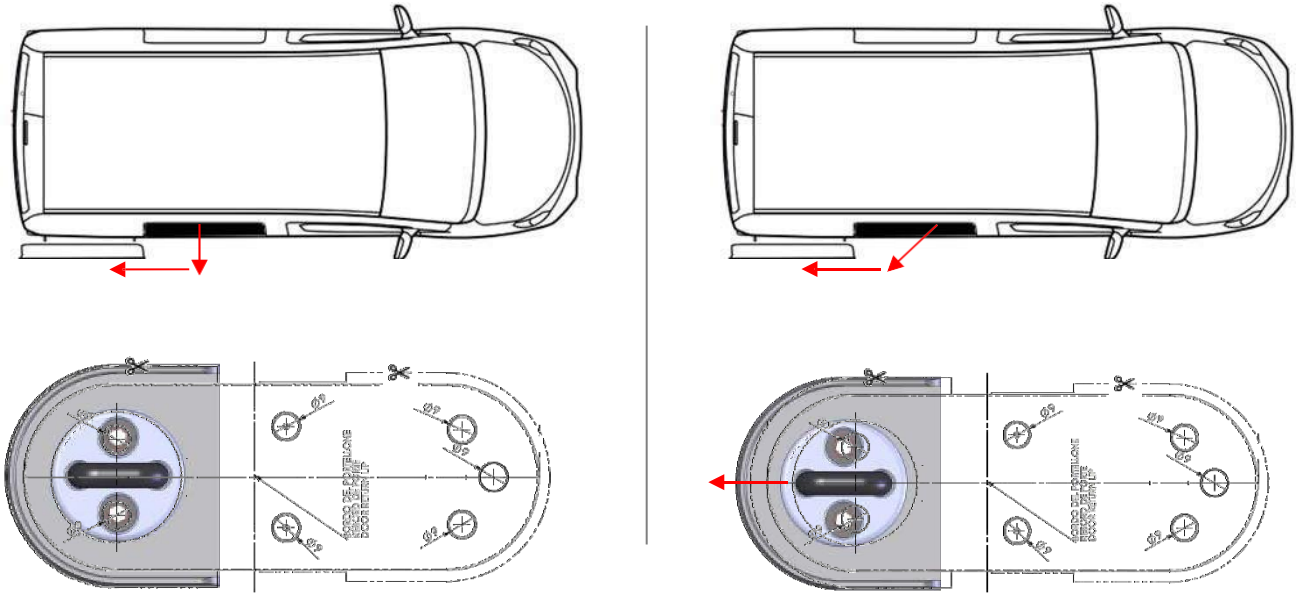

PRÉCAUTIONS DE POSE ET BON USAGE

1. **Percez des trous de la taille indiquée dans les instructions de travail ;**

2. **Vérifiez toujours l'alignement entre la gâche et le blindage, à la verticale et à l'horizontale.**

3. **Vérifiez le libre coulissement de la goupille de verrouillage qui active la came,** à l'aide du câble de secours ;

4. **Pendant et après l'installation, ne laissez jamais les clés de la serrure dans la zone de chargement ;**

5. Lubrifiez le cylindre tous les six mois avec un spray hydrofuge, anticorrosion, lubrifiant, nettoyant (exemple : WD40) sans additifs susceptibles d'attirer la poussière ou la saleté. N'utilisez pas de spray de déblocage corrosif.

6. **Graissez la gâche et la came ;**

7. Lors du lavage du véhicule, ne projetez pas d'eau directement sur le cylindre ;

8. Une utilisation correcte de la serrure, qui évite toute manœuvre inutile et pénible, exige que la serrure soit ouverte avant d'actionner la poignée de la porte.

ENTRETIEN

- Vérifiez que les composants de sécurité sont correctement montés et contrôlez leur usure. Si nécessaire, resserrez les boulons de fixation et remplacez les composants défectueux.
- À intervalles réguliers (au moins tous les trois mois), vérifiez le fonctionnement et la manipulation de la serrure avec la clé.
- Graissez au moins une fois par an (plus souvent selon l'intensité d'utilisation) toutes les pièces mobiles et toutes les surfaces de glissement avec de la vaseline, et vérifiez le fonctionnement.
- Lubrifiez le cylindre tous les six mois (plus souvent selon l'intensité d'utilisation) avec un spray hydrofuge, anticorrosion, lubrifiant, nettoyant, dégraissant ne contenant pas d'additifs susceptibles d'attirer la poussière ou la saleté (par ex. WD40, spécifique pour serrures) et non corrosif.

  Pour ne pas compromettre la protection anticorrosion des composants, utilisez uniquement des produits de nettoyage et des détergents neutres et non abrasifs.

DUPLICATION DES CLÉS – FONCTIONNEMENT

1. Il est recommandé que le client signe la carte immédiatement après l'achat et qu'il la conserve en lieu sûr. Le revendeur est tenu de fournir des doubles de clés uniquement aux clients qui présentent la carte.

2. Si, au moment de la demande de clés supplémentaires, la carte n'a pas été signée au verso, il n'est pas possible de produire de doubles.

3. Lorsqu'une carte signée est présentée par son titulaire, le revendeur doit vérifier et valider la signature au verso de la carte en la comparant à la signature figurant sur une pièce d'identité.

4. Si le client qui commande des doubles n'est pas celui qui a signé le verso de la carte, il doit présenter une procuration demandant des doubles, portant la même signature que celle du verso de la carte et autorisant expressément et identifiant par son nom la personne qui demande les doubles. Elle doit être conservée dans les archives du revendeur. Le revendeur doit valider la signature figurant sur la procuration à l'aide de la signature figurant sur la carte. Le revendeur doit également valider l'identité de la personne qui demande des doubles en lui demandant de présenter une pièce d'identité correspondant aux données décrites dans la déclaration.

5. Le client doit s'assurer d'avoir bien récupéré la carte.

6. Si les clés ne sont pas dupliquées chez le revendeur, celui-ci doit fournir les doubles dans un délai raisonnable.

CONDITIONS DE GARANTIE

Block Shaft Srl soumet tous ses produits à des tests de qualité rigoureux et, en cas de dysfonctionnement du Gatelock® Medium, nous vous recommandons de nous contacter immédiatement.

DURÉE & CONTENU

Block Shaft Srl Unip. garantit, selon les modalités indiquées ci-dessous, le bon fonctionnement de la solution de verrouillage externe pour véhicules utilitaires GATELOCK MEDIUM ® et l'absence de défauts de fabrication du produit.

Si, pendant la période de garantie, le produit tombe en panne, Netoma Srl réparera ou remplacera, à sa seule discrétion, le produit ou une partie de celui-ci.
Le remplacement ou la réparation des pièces défectueuses est effectué départ usine ; par conséquent, les frais d'expédition ou de transport du produit ainsi que les frais d'éventuelles demandes d'inspection par des revendeurs agréés et/ou des techniciens de Netoma Srl sont à la charge du client.
Tout retard dans la remise en état du véhicule ne donne au client aucun droit à des dommages et intérêts et n'entraîne aucune prolongation de la durée de la garantie
.
Les demandes de service au titre de la garantie ne seront prises en compte que si elles sont communiquées à Block Shaft Srl dans les huit jours suivant la découverte du défaut.
La seule garantie est fournie par Netoma Srl et exclut donc toute autre.
Pour les composants non fabriqués par Netoma Srl, seules les garanties du tiers s'appliquent.

QU'EST-CE QUI EST GARANTI

Block Shaft Srl garantit que toutes les pièces du dispositif antivol GATELOCK MEDIUM ®, fabriquées et assemblées en usine, sont exemptes de défauts de fabrication ou de matériaux lorsqu'elles sont utilisées correctement.

La garantie est valable 24 (vingt-quatre) mois à compter de la date d'achat figurant sur le ticket de caisse ou la facture.

CE QUI N'EST PAS GARANTI
La garantie ne couvre pas :
• Les interventions pour lesquelles il est impossible de déterminer la date d'achat du produit ;
• Tout défaut résultant de dommages dus à une utilisation incorrecte non conforme aux instructions techniques, à un accident, un vol, une tentative de vol ou un incendie ;
• La garantie ne couvrant que des mesures de caractère technique, sont exclues toutes indemnisations pécuniaires pour des dommages pouvant être dus pour quelque cause que ce soit. À cette fin, il est précisé, à titre d'exemple uniquement, qu'aucune indemnisation ne sera accordée pour les dommages résultant de l'immobilisation technique du véhicule, les dommages accessoires ou consécutifs tels que la perte d'usage, même temporaire, du véhicule, les désagréments ou les pertes commerciales.
• Les contrôles périodiques, l'entretien, les réparations ou le remplacement de pièces dus à l'usure normale.
• Block Shaft Srl ne saurait être tenue responsable des dommages aux personnes ou aux biens résultant d'une utilisation incorrecte du produit ou d'un dysfonctionnement.

DÉCHÉANCE

Vous perdez le droit à la garantie :
• si le dispositif est endommagé en raison d'une installation incorrecte ;
• si le produit a été utilisé à des fins et pour des usages autres que ceux auxquels il est destiné et pour lesquels il a été conçu et fabriqué ;
• si les défauts invoqués résultent d'accidents et de négligence ;
• si le produit a été modifié ou réparé par des tiers non autorisés ;

CE QUE LE CLIENT DOIT FAIRE

Signalez tout défaut, vice ou dysfonctionnement dans les délais mentionnés ci-dessus au revendeur auprès duquel vous avez acheté le dispositif, ou contactez directement Netoma Srl.
Pour bénéficier de la garantie, le client doit :
• utiliser correctement le dispositif ;
• conserver les documents relatifs à l'achat (facture ou ticket de caisse, et le présent document), nécessaires pour obtenir une réparation sous garantie auprès d'un service agréé par Netoma Srl ;

Le tribunal de Bari, ITALIE, est seul compétent pour tout litige relatif à l'interprétation ou à l'exécution de la présente garantie.